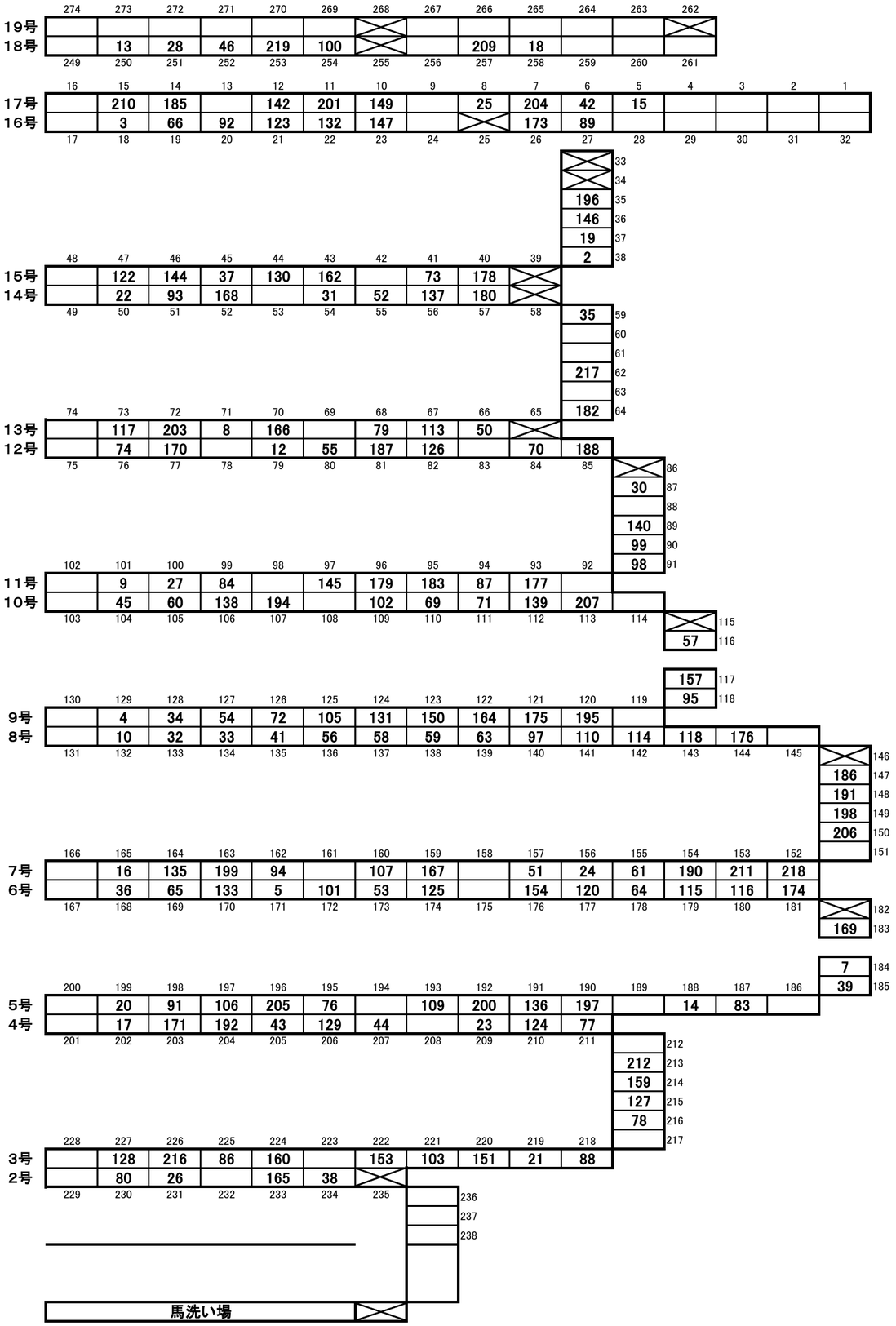北海道市場セレクションセール （7／17）